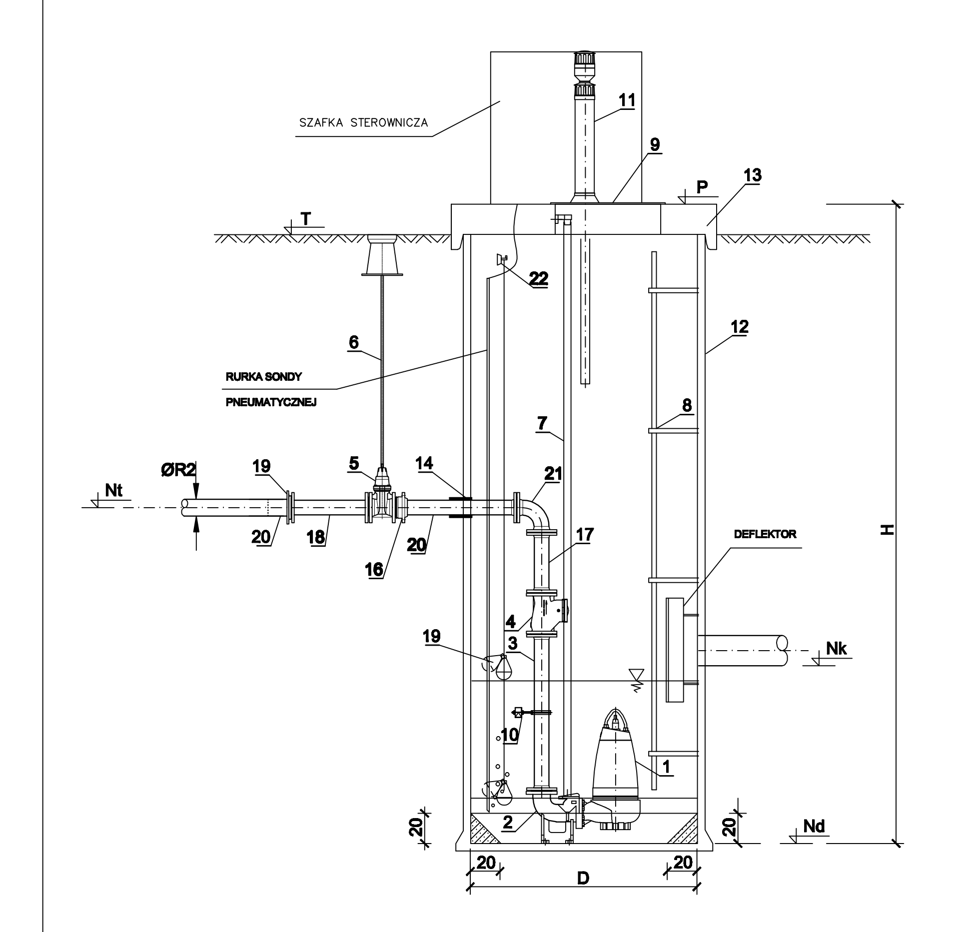

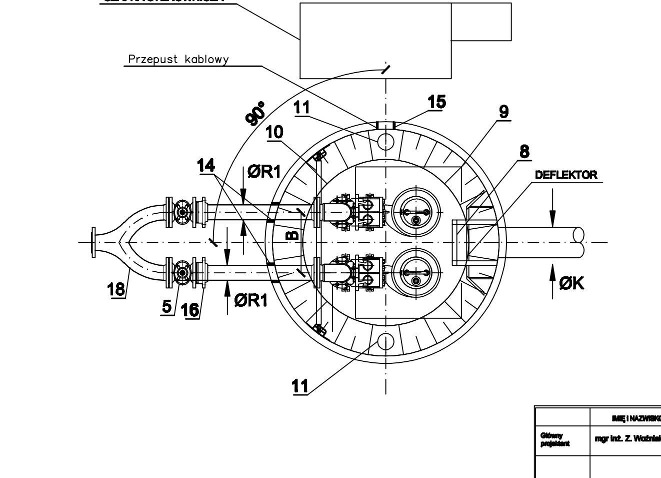

TABELA WYMIARÓW

Oznaczenia	PRZEPOMPOWNIA P20
P m n.p.m	75,49
T m n.p.m	75,19
Nt m n.p.m	73,69
Nk m n.p.m	69,56
Nd m n.p.m	68,51
D cm	150
H cm	698
B cm	40
ØK mm	200
ØR1 mm	80
ØR2 mm	90
Producent pomp	GRUNDFOS
Typ pomp	SV014CU50B

ZESTAWIENIE KSZTAŁTEK I ARMATURY DLA PRZEPOMPOWNI P20

L.P.	WYSZCZEGÓLNIENIE	ŚREDNICA [mm]	MATERIAŁ	KATALOG LUB NORMA	ILOŚĆ SZT.
1	POMPA ZATAPIALNA	80	RÓŻNY	GRUNDFOS	2
2	STOPA SPRZĘGAJĄCA	80	ŻELIWO SFEROIDALNE	GRUNDFOS	2
3	ORUROWANIE PRZEPOMPOWNI	80	STAL KWASOODPORNA	WYKONANIE WARSZTATOWE	2
4	ZAWÓR ZWROTNY KULOWY	80	ŻELIWO SFEROIDALNE	np.HDL	2
5	ZASUWA ODCINAJĄCA DO ŚCIEKÓW (DŁUGA)	80	ŻELIWO SFEROIDALNE	np.HAWLE	2
6	PRZEDŁUŻENIE TRZPIENIA ZASUWY+SKRZYNKA ULICZNA	80	ŻELIWO SFEROIDALNE	np.HAWLE	2
7	PROWADNICE RUROWE	3/4"	STAL KWASOODPORNA	–	2pary
8	DRABINKA ZŁAZOWA	+	STAL KWASOODPORNA	WYKONANIE WARSZTATOWE	1
9	ZAMYKANY WŁAZ	+	STAL KWASOODPORNA	WYKONANIE WARSZTATOWE	1
10	WSPORNIK RUROCIĄGÓW	+	STAL KWASOODPORNA	WYKONANIE WARSZTATOWE	1
11	WYWIEWKA KANALIZACYJNA	150	PVC	np.WAVIN	1
12	OBUDOWA	1500	POLIMEROBETON	np. BETONSTAL	1kpl
13	PŁYTA POKRYWOWA	1500	POLIMEROBETON	np. BETONSTAL	1
14	PRZEJŚCIE SZCZELNE DLA RUR. TŁOCZNEGO	80	RÓŻNY	–	2
15	TULEJA OCHRONNA	110	RÓŻNY	np.WAVIN	1
16	POŁĄCZENIE KOŁNIERZOWE DLA RUR STALOWYCH	80	ŻELIWO SFEROIDALNE	np.HAWLE	2
17	PROSTKA DWUKOŁNIERZOWA L=400mm	80	STAL KWASOODPORNA	WYKONANIE WARSZTATOWE	2
18	TRÓJNIK ORŁOWY	80	ŻELIWO SFEROIDALNE	WYKONANIE WARSZTATOWE	1
19	SYGNALIZATOR POZIOMU Z KABLEM	+	RÓŻNY	–	1
20	PROSTKA JEDNOKOŁNIERZOWA L=800mm	80	STAL KWASOODPORNA	WYKONANIE WARSZTATOWE	2
21	KOLANO DWUKOŁNIERZOWE 90°	80	STAL KWASOODPORNA	WYKONANIE WARSZTATOWE	2
22	WIESZAK KABLI	+	STAL KWASOODPORNA	–	1

	IMIĘ I NAZWISKO	NR UPRAWN.	DATA / PODPIS
Główny projektant	mgr inż. Z. Woźniak	282/Sz/83 specj.sieci wod-kan	m-c.rok. 03.2007r.
			m-c.rok. 03.2007r.
PROJEKTOWAŁ:	mgr inż. E. Bauza	100/Sz/75 specj.sieci sanitarne	m-c.rok. 03.2007r.
OPRACOWAŁ:	mgr inż. P. Sołtys		m-c.rok. 03.2007r.
SPRAWDZIŁ:	mgr inż. D. Skuza	583/Sz/94 specj.sieci wod-kan	m-c.rok. 03.2007r.

Nazwa projektu: BUDOWA SIECI WODNEJ, KANALIZACYJNEJ - DESZCZOWEJ I SANITARNEJ, SIECI ŚWIATŁOWODOWEJ WRAZ Z PRZEPOMPOWNIĄ ŚCIEKÓW W REJONIE ULIC NEHRINGA, KOŚCIELNEJ, WITOSA, WARSZAWSKIEJ, OSADNIKÓW, MONTERSKIEJ, GŁĘBOKIEJ, KARPACKIEJ, BAJECZNEJ, POLICKIEJ, SZOSY POLSKIEJ, MODLIŃSKIEJ W SZCZECINIE

Działka Nr: OBRĘB 3004 - 21; 29/7; 45/14; 46/1; 46/2; 50; OBRĘB 3006 - 27; OBRĘB 3008 - 1/1; 1/2; 6; 8/10; 8/11; 8/12; 8/16;10/8; 13/3; 14; 15/2; 15/11; 39; 42; OBRĘB 3046 - 1; 48; OBRĘB 3047 - 6; 23; 43; 49; 50; OBRĘB 3054 - 2; 3; 4/10; 4/13; 6/4; 7/2; 7/4; 7/11; 8/2; 9; OBRĘB 3056 - 2/1; 2/3; 2/4; 2/7; 2/8; 2/9; 3; 4/4; 4/6; 5; 6; 8/2; 8/17; 8/22; 8/24; 8/29; 8/30; 9/8; 9/21; 10; 13; 18; 19; OBRĘB - 3057 - 1/2; 2; 3/1; 4; 6/1; 9/7; 9/8; 9/11; 9/12; 9/13; 9/14; 9/15; 9/25; 9/27; 9/28; 12; 13; 15; 18; 19/4; 19/8; 21; 22/3; 22/4; 22/5; 22/6; 23/10; 27/1; 28/4; 29; 30/3; 37/6; 53; 62; 64/2; 65/2; 68/2; 69/2; 70/2; 71; 72; 73; 74; 75; 76/1; 76/2; 79; 81; 83/2; 84/2; 85/2; 86/2; 87/2; 88/2; 89/2; 90; 101; 104; 105/1; 106; 109; 111; 112; 116; 117; 119/1; 120; 121; 126; 128; OBRĘB 3059 - 1; OBRĘB 3060 - 1; 2/6; 2/13; 3; 4; OBRĘB 3062 - 2/13; 2/15; 3/4; 4/1; 5/2; 7/2; 14; 15; 16; 17; 18; 19; 20; 21; 22; 23/1; 23/4; OBRĘB 3203 - 32; 34; 36;

HBG PRZEDSIĘBIORSTWO INŻYNIERYJNO-BUDOWLANE SPÓŁKA AKCYJNA ul.SIENKIEWICZA 22, 60-859 POZNAŃ

Zamawiający: Zakład Wodociągów i Kanalizacji sp. z o.o. w Szczecinie

Projekt: BUDOWA SIECI KANALIZACYJNEJ I WODOCIĄGOWEJ DLA LEWOBRZEŻNEJ CZĘŚCI SZCZECINA - PARTIA II .

Obiekt: KANALIZACJA W DZIELNICY DĄBRÓWKI ODCINEK ROBÓT II.2. TOM II - KANALIZACJA SANITARNA

Skala: 1:25 Branża: Sanitarna Faza: Projekt wykonawczy

Biuro Projektów "INBUD" s.c. ROK ZAŁOŻENIA 1991

Tytuł: PRZEPOMPOWNIA ŚCIEKÓW P20

Numer dokumentu: ED D 5 1 5 0 S 0 2 7 0 A